Fiche de prise de cotes
Filet de liaison

Compléter et retourner à cotes@sailonet.com

N° de commande : Date :

Type de bateau : *mention obligatoire* Longueur:

Port : Emplacement :

Nom : Prénom :

Tel :

Pour réaliser votre filet de liaison et en connaitre le prix, merci de renseigner les cotes (A, B, C etc) de la surface à combler en centimètres et non pas la surface du filet souhaitée.

Nos techniciens se chargent de fabriquer le filet avec le retrait nécessaire, notre décote périphérique usuelle "X" étant de 15/20cm).

A	cm
B	cm
C	cm
D	cm
E	cm
F	cm

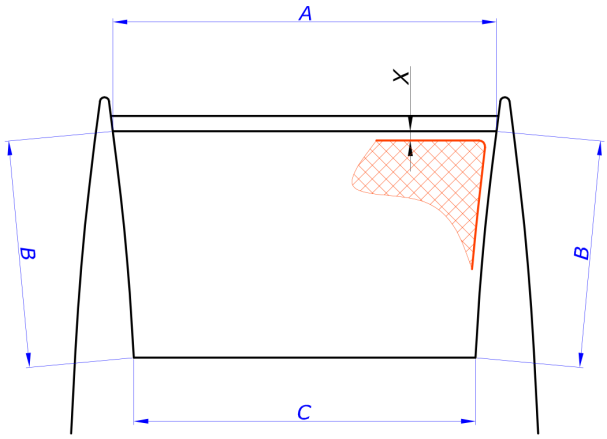

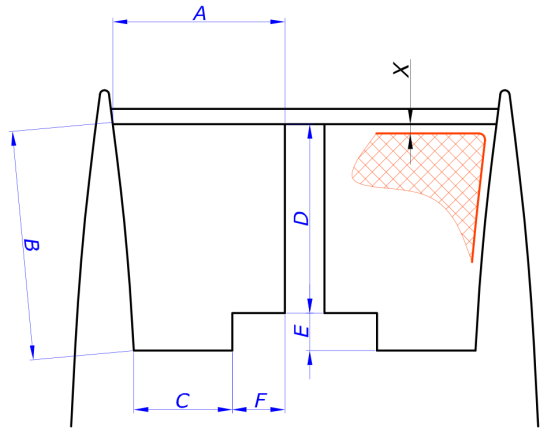

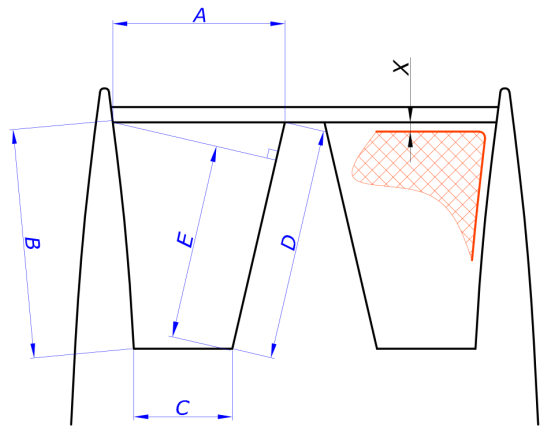

Commentaires

Copyright - Sailonet 01/2017